第 67 回松本市市民スポーツ大会
秋季大会　柔道の部　結果

幼年の部

本戦

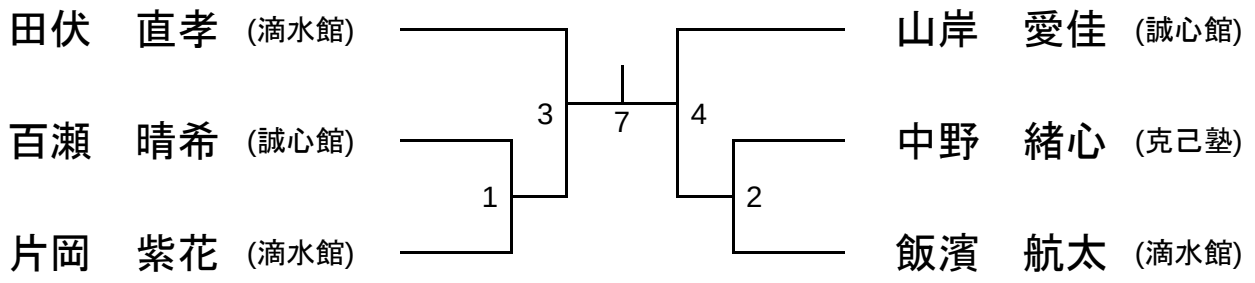

リベンジマッチ

１の敗者 ―― ２の敗者 (5)

３の敗者 ―― ４の敗者 (6)

(試合３で田伏選手、試合４で山岸選手が共に勝った場合、本試合は行わない)

小学生 １年　軽量級(17.3kg～22.0kg)の部

本戦

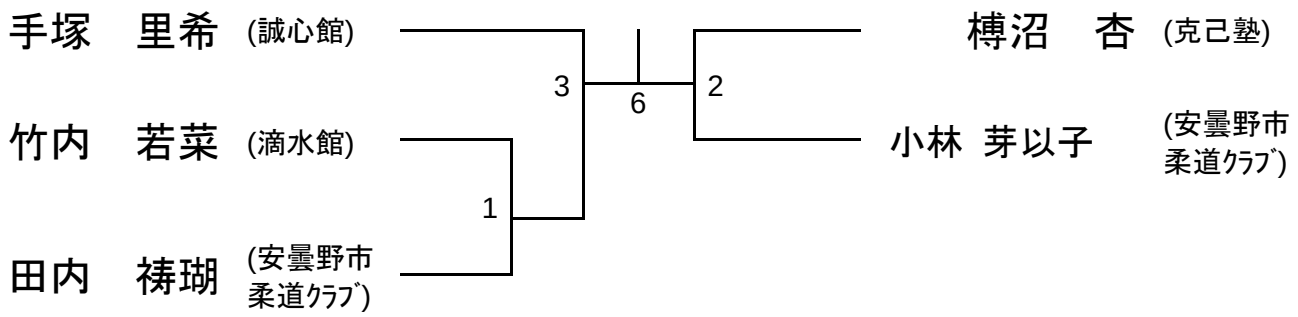

リベンジマッチ

１の敗者 ―― ２の敗者 (4)

３の敗者 ―― ４の敗者 (5)

(試合３で手塚選手が勝った場合、本試合は行わない)

小学生 １年 重量級(23.0kg～27.5kg)の部

本戦

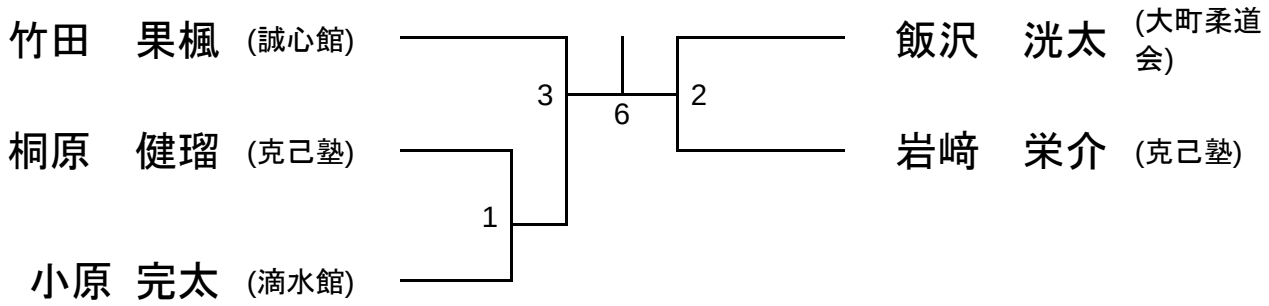

リベンジマッチ

１の敗者 ―― ２の敗者 (4)

３の敗者 ―― ４の敗者 (5)

(試合３で竹田選手が勝った場合、本試合は行わない)

小学生 2 年の部

本戦

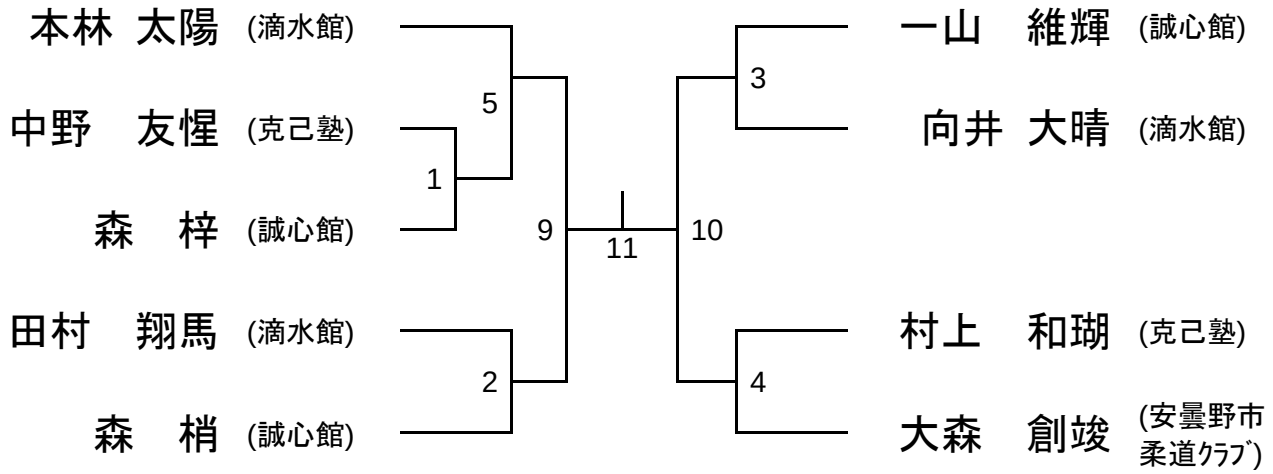

リベンジマッチ

２の敗者 ―― ３の敗者 (6)　　１の敗者 ―― ４の敗者 (7)

５の敗者 ―― ６の敗者 (8)

(試合５で本林選手が勝った場合、上記試合は行わない)

小学生 3 年 軽量級(25.6kg～30.8kg)の部

本戦

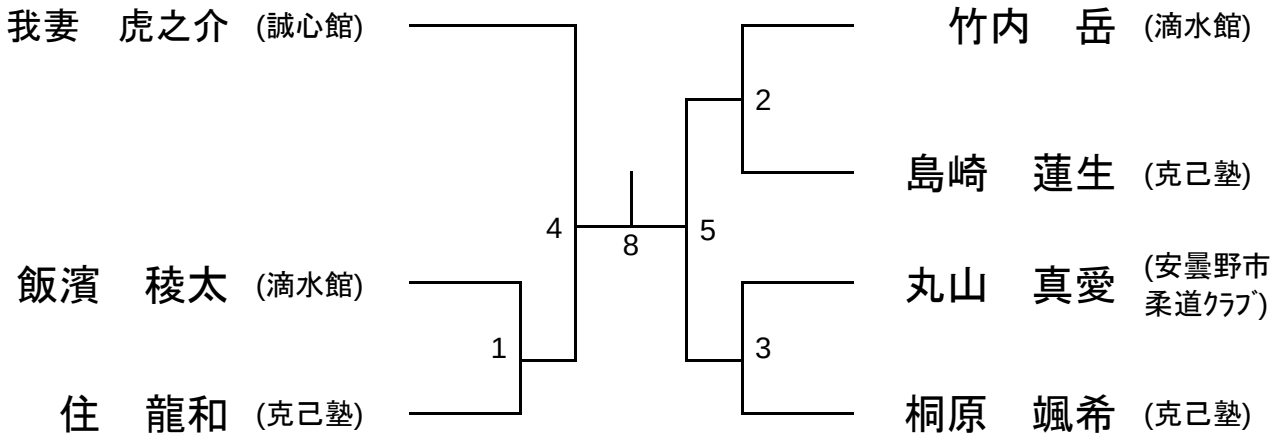

リベンジマッチ

１の敗者 ―― ２の敗者 (6)　　３の敗者 ―― ４の敗者 (7)

小学生 3 年 重量級(31.4kg～54.0kg)の部

本戦

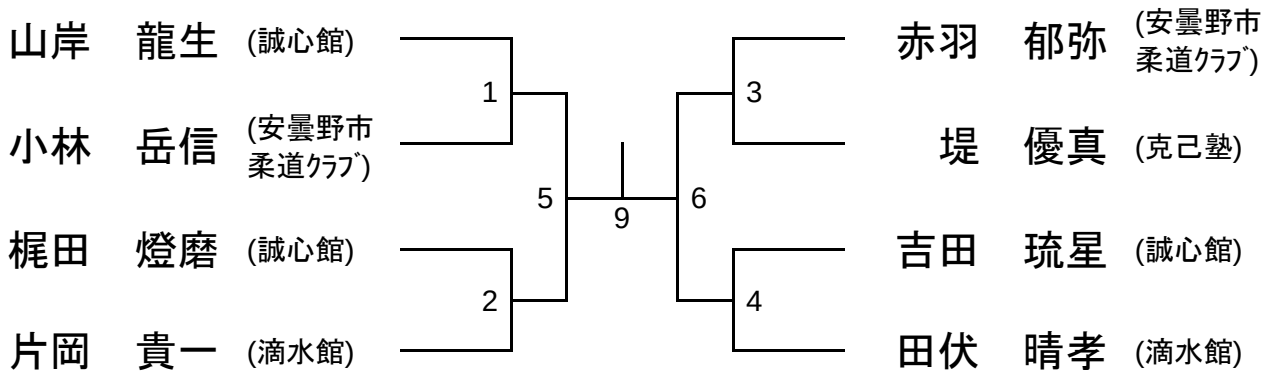

リベンジマッチ

1 の敗者 ―― 7 ―― 2 の敗者　　3 の敗者 ―― 8 ―― 4 の敗者

小学生 4 年 軽量級(23.0kg～31.6kg)の部

本戦

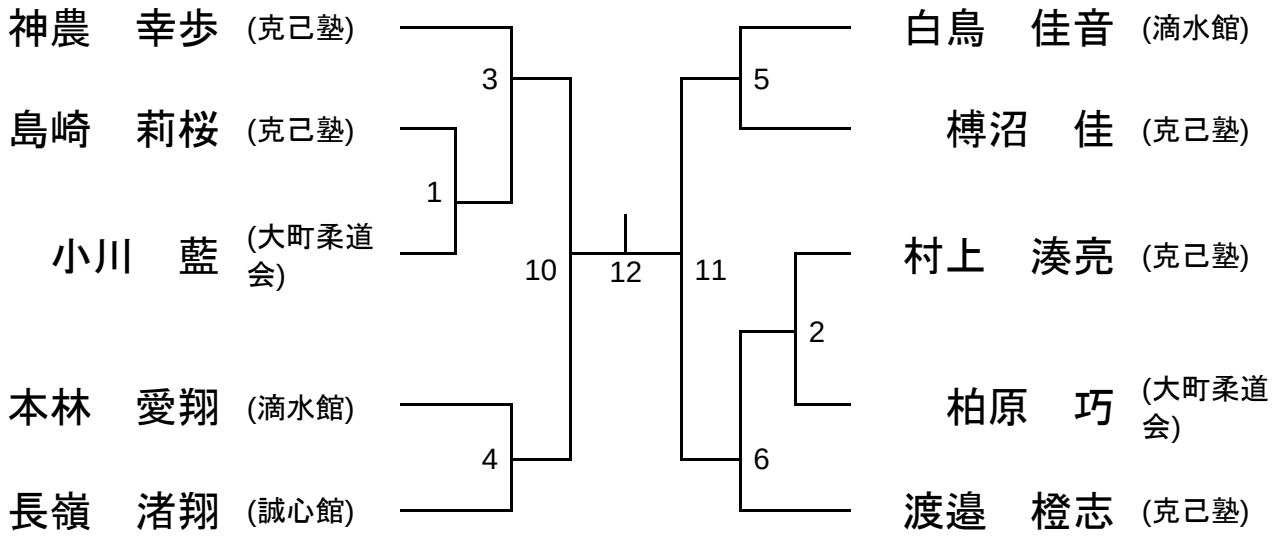

リベンジマッチ

1 の敗者 ―― 7 ―― 2 の敗者　　4 の敗者 ―― 8 ―― 5 の敗者

3 の敗者 ―― 9 ―― 6 の敗者

(試合 3 で神農選手が勝ち、かつ試合 6 で渡邉選手が勝った場合は上記試合は行わない)

小学生 4 年 重量級(32.0kg～53.5kg)の部

本戦

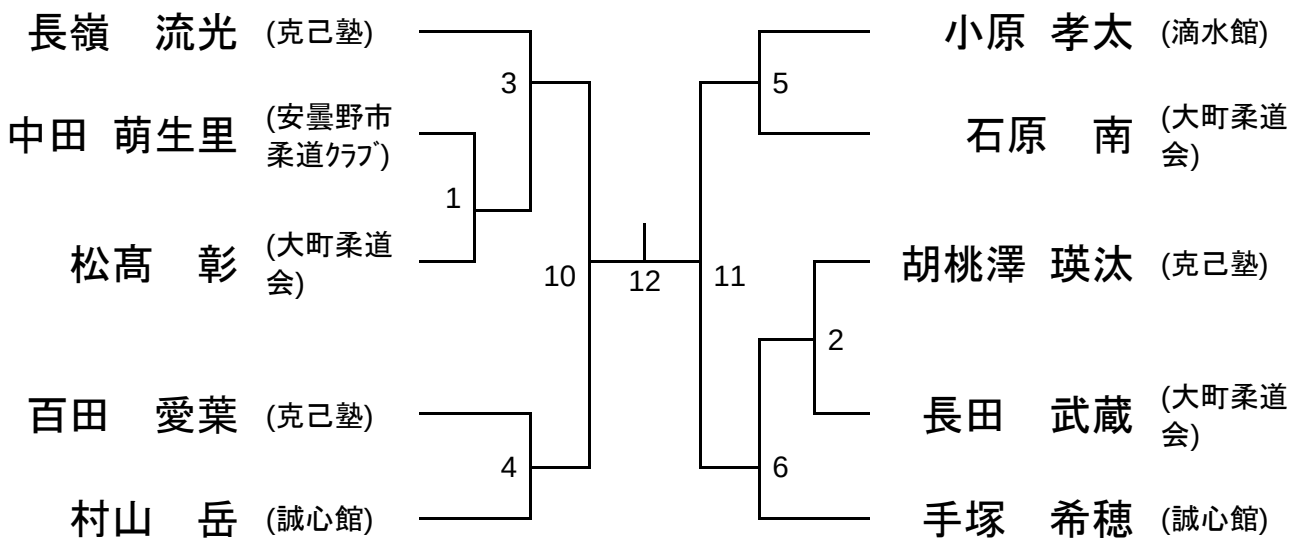

リベンジマッチ

1 の敗者 ―― 7 ―― 2 の敗者　　4 の敗者 ―― 8 ―― 5 の敗者

3 の敗者 ―― 9 ―― 6 の敗者

(試合 3 で長嶺選手が勝ち、かつ試合 6 で手塚選手が勝った場合は上記試合は行わない)

小学生 5 年の部

本戦

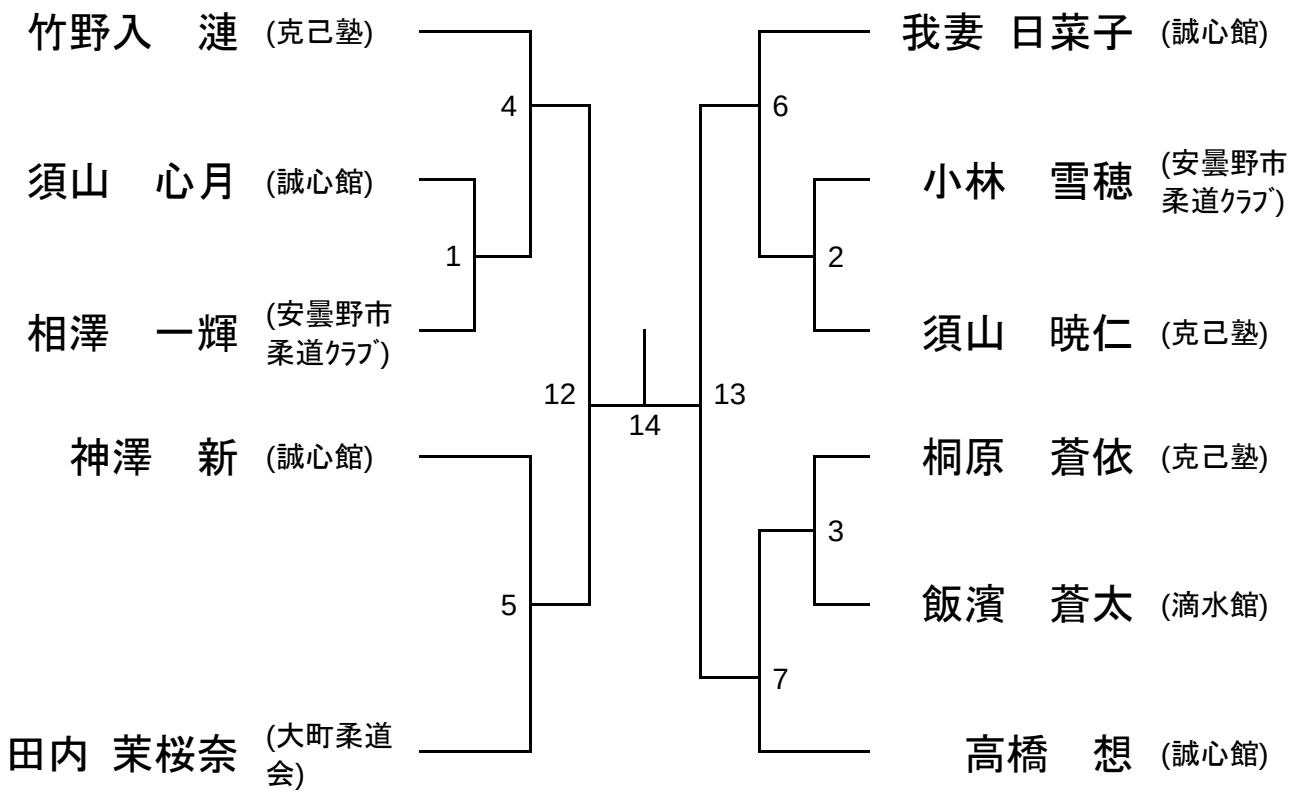

リベンジマッチ

1 の敗者 ―― 8 ―― 2 の敗者　　3 の敗者 ―― 9 ―― 5 の敗者

4or6or7 の敗者 ―― 10 ―― 4or6or7 の敗者　　4or6or7 の敗者 ―― 11 ―― 8 の敗者

(試合 3 で竹野入選手、試合 6 で我妻選手、試合 7 で高橋選手が負けた場合、敗者同士で試合を組む
敗者が 1 名の場合は 8 の敗者と試合を行う。敗者が 3 名の場合は 4-6、7-8 の敗者で試合を行う)

小学生 6 年 軽量級(32.5kg～42.0kg)の部

本戦

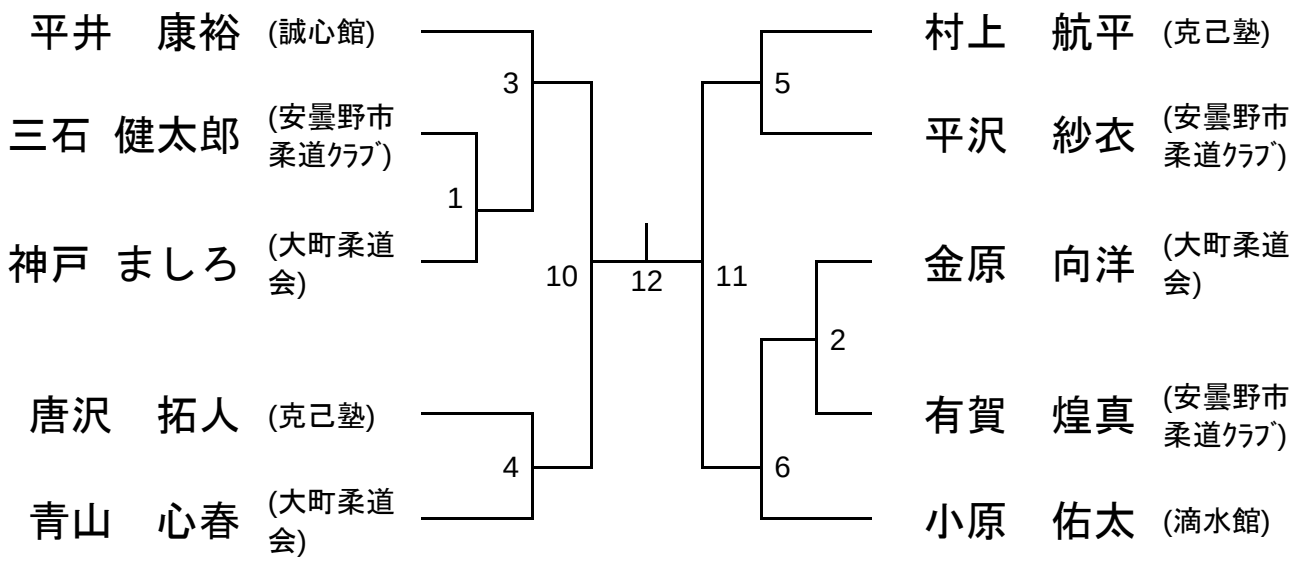

リベンジマッチ

1 の敗者 ―― 7 ―― 2 の敗者　　4 の敗者 ―― 8 ―― 5 の敗者

3 の敗者 ―― 9 ―― 6 の敗者

(試合 3 で平井選手が勝ち、かつ試合 6 で小原選手が勝った場合は上記試合は行わない)

小学生 6 年 重量級(47.0kg～81.0kg)の部

本戦

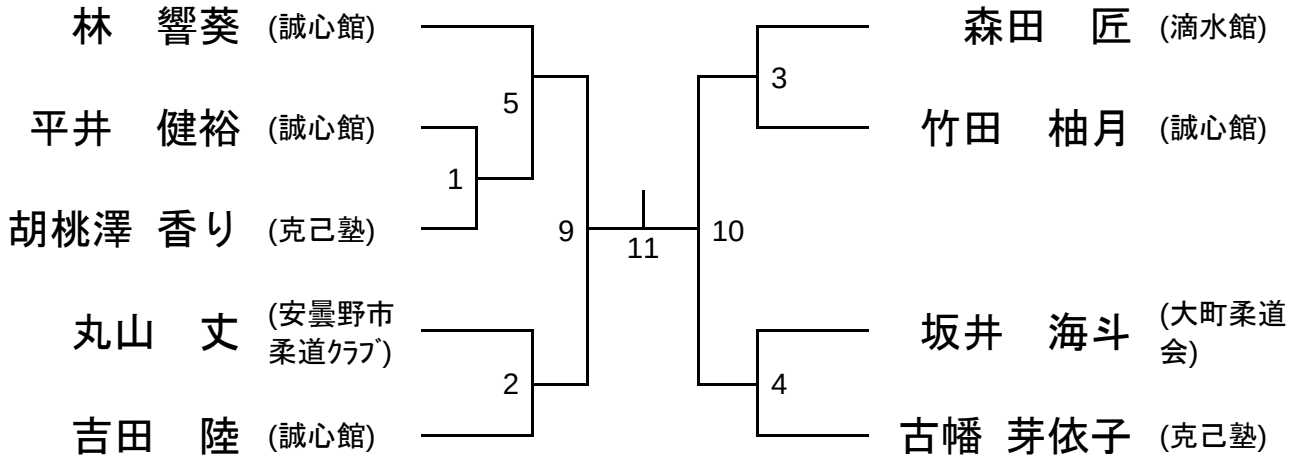

リベンジマッチ

2 の敗者 ―― 6 ―― 3 の敗者　　1 の敗者 ―― 7 ―― 4 の敗者

5 の敗者 ―― 8 ―― 6 の敗者

(試合 5 で林選手が勝った場合、上記試合は行わない)

中学生 男子 軽量級(35.0kg～55.5kg)の部

本戦

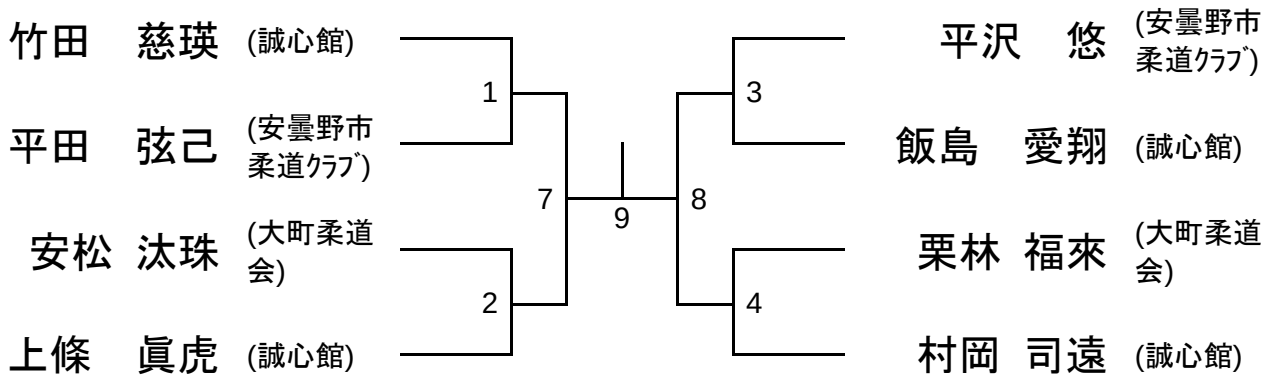

リベンジマッチ

１の敗者 ―― 5 ―― ２の敗者　　３の敗者 ―― 6 ―― ４の敗者

中学生 男子 中量級(56.0kg～67.1kg)の部

本戦

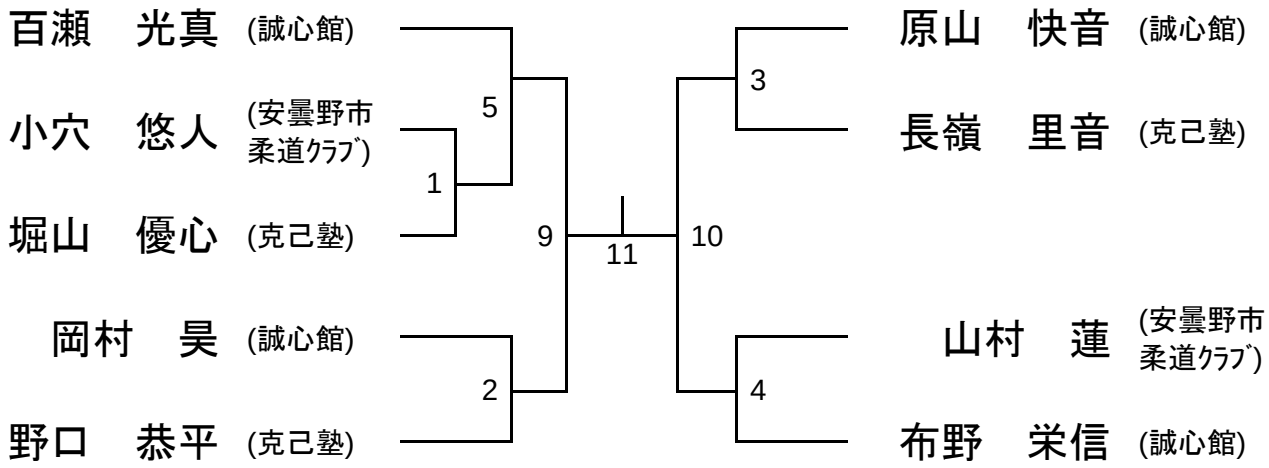

リベンジマッチ

２の敗者 ―― 6 ―― ３の敗者　　１の敗者 ―― 7 ―― ４の敗者

５の敗者 ―― 8 ―― ６の敗者

(試合５で百瀬選手が勝った場合、上記試合は行わない)

中学生 男子 重量級(72.0kg～100.0kg)の部

本戦

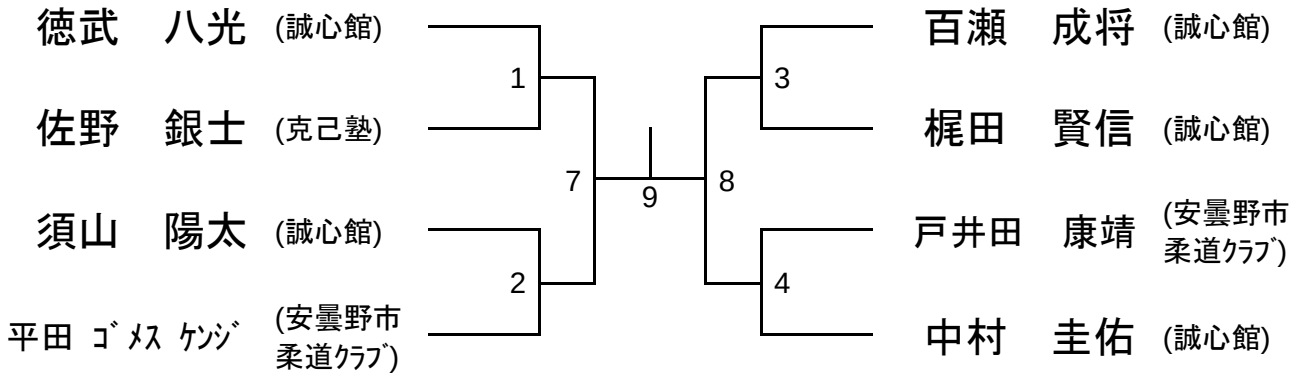

リベンジマッチ

１の敗者 ―― 5 ―― ２の敗者　　３の敗者 ―― 6 ―― ４の敗者

中学生 女子 軽量級(38.4kg～52.0kg)の部

本戦

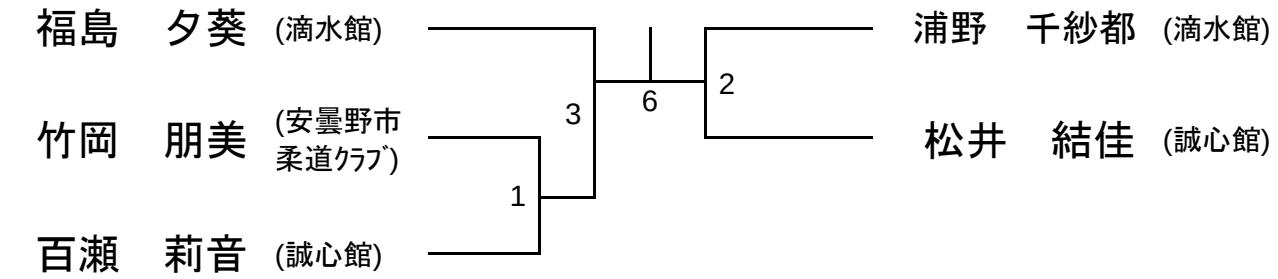

リベンジマッチ

１の敗者 ―― 4 ―― ２の敗者　　３の敗者 ―― 5 ―― ４の敗者

(試合３で福島選手が勝った場合、本試合は行わない)

中学生 女子 重量級(55.0kg～89.4kg)の部

本戦

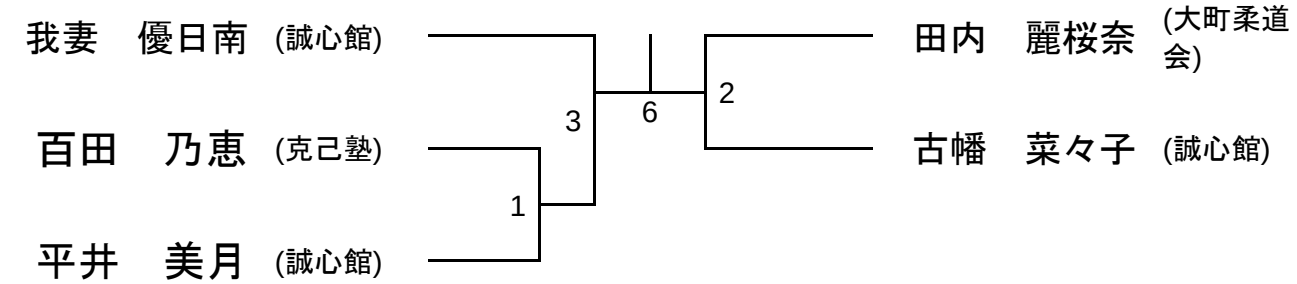

リベンジマッチ

１の敗者 ―― 4 ―― ２の敗者　　３の敗者 ―― 5 ―― ４の敗者

(試合３で我妻選手が勝った場合、本試合は行わない)

大会結果

幼年の部

優勝　片岡 紫花(滴水館)　準優勝　山岸 愛佳(誠心館)
第３位　田伏 直孝(滴水館)，　飯濱 航太(滴水館)

小学生 １年　軽量級(17.3kg～22.0kg)の部

優勝　榑沼 杏(克己塾)　準優勝　竹内 若菜(滴水館)
第３位　手塚 里希(誠心館)，　小林　芽以子(安曇野市柔道クラブ)

小学生 １年 重量級(23.0kg～27.5kg)の部

優勝　桐原 健瑠(克己塾)　準優勝　飯沢 洸太(大町柔道会)
第３位　竹田 果楓(誠心館)，　岩﨑 栄介(克己塾)

小学生 ２年の部

優勝　本林 太陽(滴水館)　準優勝　一山　維輝(誠心館)
第３位　森　梢(誠心館)，　大森 創竣(安曇野市柔道クラブ)

小学生 ３年 軽量級(25.6kg～30.8kg)の部

優勝　我妻 虎之介(誠心館)　準優勝　桐原 颯希(克己塾)
第３位　飯濱 稜太(滴水館)，　竹内 岳(滴水館)

小学生 ３年 重量級(31.4kg～54.0kg)の部

優勝　山岸 龍生(誠心館)　準優勝　吉田 琉星(誠心館)
第３位　片岡 貴一(滴水館)，　赤羽 郁弥(安曇野市柔道クラブ)

小学生 ４年 軽量級(23.0kg～31.6kg)の部

優勝　神農 幸歩(克己塾)　準優勝　榑沼　佳(克己塾)
第３位　本林 愛翔(滴水館)，　渡邉 橙志(克己塾)

小学生 ４年 重量級(32.0kg～53.5kg)の部

優勝　長嶺 流光(克己塾)　準優勝　小原 孝太(滴水館)
第３位　村山　岳(誠心館)，　手塚 希穂(誠心館)

小学生 ５年の部

優勝　高橋　想(誠心館)　準優勝　田内 茉桜奈(大町柔道会)
第３位　須山 心月(誠心館)，　我妻 日菜子(誠心館)

小学生 ６年 軽量級(32.5kg～42.0kg)の部

優勝　小原 佑太(滴水館)　準優勝　平井 康裕(誠心館)
第３位　唐沢 拓人(克己塾)，　平沢 紗衣(安曇野市柔道クラブ)

小学生 ６年 重量級(47.0kg～81.0kg)の部

優勝　林　響葵(誠心館)　準優勝　竹田 柚月(滴水館)
第３位　吉田　陸(誠心館)，　古幡 芽依子(克己塾)

中学生 男子 軽量級(35.0kg～55.5kg)の部

優勝　村岡 司遠(誠心館)　準優勝　安松 汰珠(大町柔道会)
第３位　平田 弦己(安曇野市柔道クラブ)，　飯島 愛翔(誠心館)

中学生 男子 中量級(56.0kg～67.1kg)の部

優勝　百瀬 光真(誠心館)　準優勝　原山 快音(誠心館)
第３位　岡村　昊(誠心館)，　山村　蓮(安曇野市柔道クラブ)

中学生 男子 重量級(72.0kg～100.0kg)の部
優勝　徳武 八光(誠心館)　準優勝　中村 圭佑(誠心館)
第3位　須山 陽太(誠心館)，　百瀬 成将(誠心館)

中学生 女子 軽量級(38.4kg～52.0kg)の部
優勝　福島 夕葵(滴水館)　準優勝　松井　結佳(誠心館)
第3位　百瀬 莉音(誠心館)，　浦野 千紗都(滴水館)

中学生 女子 重量級(55.0kg～89.4kg)の部
優勝　平井 美月(誠心館)　準優勝　古幡 菜々子(誠心館)
第3位　百田 乃恵(克己塾)，　田内 麗桜奈(大町柔道会)

努力賞

安曇野柔道クラブ　相澤　一輝　　大町柔道会　田内　茉桜奈

克己塾　中野　緒心　　誠心館　百瀬　晴希

滴水館　森田　匠

Memo